ECO Plus - Garanti belgeleri

Hava Süspansiyonlu Aks Sistemleri

Üretim tarihi 06.05.2019 sonrası olan bütün ECO Plus Hava Süspansiyonlu Aks Sistemleri için geçerlidir.

İÇİNDEKİLER

1. GARANTİ ..... Sayfa 3

1.1. Garanti açıklaması Sayfa 3
1.2. Garanti kapsamı Sayfa 3
1.3. ECO Plus Garantisi' ne sahip olunması ve bunun sürdürülmesi için şartlar Sayfa 4
1.3.1. Genel bilgiler Sayfa 4
1.3.2. On-Road, Off-Road kullanım tanımları Sayfa 4
1.3.3. Bakım işlemleri, tamirler, yedek parçalar Sayfa 5
1.3.4. Servis ve bakım işlemlerinin güncel durumu Sayfa 5
1.4. Garanti dışındaki durumlar Sayfa 5
1.5. Kanunun uygulanması, yetkili mahkeme Sayfa 5

2. KULLANIM ve YOL GÜVENLİĞİ ..... Sayfa 6

3. ECO Plus SERVİS TALİMATLARI ..... Sayfa 7

3.1. Koruyucu / önleyici bakım ile değerin muhafaza edilmesi Sayfa 7
3.2. Araç servise girdikten sonraki kontroller Sayfa 8
3.3. Gözle yapılacak kontroller Sayfa 10
3.4. Full-Servis Sayfa 14

4. GEREKLİ DONANIM ÖZELLİKLERİ ..... Sayfa 16

Güncelleme: 01.09.2019

Bildirmeksizin değişiklik yapılabilir.

Güncel sürümlere ve ek bilgilere www.bpw.de anasayfasından erişilebilir.

GARANTİ 1

1.1. Garanti açıklaması

BPW Bergische Achsen Kommanditgesellschaft, D-51674 Wiehl (yazının devamında “BPW” olarak bahsedilecektir) bağımsız bir garanti sunmaktadır. Bu garanti (“ECO Plus Garantisi”) bütün ECO Plus Hava Süspansiyonlu Aks Sistemi’ nin üretim kalitesini ifade etmektedir ve bu belgede tarif edilen şartlara uyulduğu sürece geçerlidir.

ECO Plus Garantisi: Aşağıdaki durumlarda geçerli olacaktır;

– Aracın ilk tescil veya servise giriş gününden, en geç BPW aks sisteminin üretim tarihinden 6 ay sonrasında,
  • Avrupa içinde aşağıda bulunan süre boyunca
    - **5 yıl** Normal Yol’ da kullanımda (“Normal Yol” ifadesi bundan sonra “On-Road” olarak anılacaktır) (1.3.2. başlığına bakınız) veya
    - **5 yıl veya 3 yıl** Bozuk Yol’ da kullanımda (“Bozuk Yol” ifadesi bundan sonra “Off-Road” olarak anılacaktır) (1.3.2. başlığına bakınız)
  • Avrupa dışında aşağıda bulunan süre boyunca
    - **2 yıl** On-Road’ da kullanımda (1.3.2. başlığına bakınız) veya
    - **1 yıl** Off-Road’ da kullanımda (1.3.2. başlığına bakınız),
– Katedilen mesafe sınırı olmadan,
– Sadece yarı römork ve römorklardaki BPW aks sistemleri için,
– Sadece bütün ECO Plus Hava Süspansiyonlu Aks Sistemleri için (ECO Air, AIRLIGHT II veya diğer BPW hava süspansiyonlu modeller) ve uygun kullanıma göre seçilenler için (4. başlığında bulunan gerekli donanım özelliklerine bakınız),
– Sadece hava besleme (kırmızı) hattından elde edilen basınç 6,5 - 8,5 bar arasında olduğunda (ECE-R13 Ek 10 ve 98/12/EG Ek II’ ye göre; talep edildiği taktirde bu iki belge de ücretsiz temin edilebilir).

Uzatılmış Garanti: **5 yıl** olan ECO Plus garantisi devreye alınan poyra grubu parçalarının, aks gövdelerinin, aks gövdesi makasa bağlantı parçalarının ve makas kulaklarının tüm spesifik incelemelerinin yapılmış olması durumunda, **3 yıl** fazladan uzatılabilir (Bundan sonra “Uzatılmış Garanti” olarak anılacaktır). Burada aracın ilk tescil veya servise giriş gününden 60 ay sonra, bir BPW Direkt Servis Partneri veya BPW Servis Partneri tarafından Tam Kapsamlı Bakım uygulanmalıdır (devamında “BPW Servis Noktası” olarak anılacaktır) (yapılan işleri gösteren detaylı bir Servis faturası gerekmektedir).

Ek Garanti: Yukarıda belirtilen ECO Plus garantisinden ayrı olacak BPW, Avrupa içerisinde On-Road ve Off-Road kullanımda olmak üzere (“Gerekli Donanım Özellikleri” tablosunun 7. ve 8. satırları uyarınca) Fren silindirleri, Amortisörler ve Hava Süspansyon Körüklerine 3 yıllık garanti uygulamaktadır (bundan sonra “Ek Garanti” olarak anılacaktır).

ECO Plus Garantisi, Uzatılmış Garanti, Ek Garanti bundan sonra birleşip “Garantiler” veya “Garanti” olarak anılacaktır.

1.2. Garanti kapsamı

BPW, garanti süresi içerisinde, garanti vakalarından doğacak ve değişim yapılması gereken parçaların masraflarının yanı sıra, BPW’ nin belirlemiş olduğu değişim işçiliklerini de kabul eder. **Ancak burada BPW’ nin veya bir temsilcisinin önceden onayı alınmış olması ve işlemlerin yetkili bir servis tarafından gerçekleştirilmiş olması gereklidir** (bundan sonra “Garanti Servisi” olarak anılacaktır). Ayrıca garanti taleplerinde, doldurulmuş “Koruyucu Bakım İle Ürün Değerinin Korunması” sayfasının fotokopisi de eklenmiş olmalıdır (3.1. başlığına bakınız). Bu paragrafta belirtilenler yerine getirilmediği takdirde, BPW bu madde kapsamındaki hiçbir masrafı üstlenmeyecektir.

Sökülen hasarlı parçalar saklanmalıdır ve BPW’ nin talebi durumunda, gönderi masrafları garanti talep eden tarafından karşılanmak üzere BPW’ ye geri gönderilmelidir. Garanti ile ilgili ek başvurular, nedeni ne olursa olsun, özellikle Garanti işlemi ile ilişkili masraflardan hariç tutulur. Garanti süresi içinde oluşan ve üreticisine, BPW’ ye, temsilcilerinden birine veya bir servise hemen haber verilen garanti başvuruları dikkate alınır.

1 GARANTİ

1.3. ECO Plus Garantisi' ne sahip olunması ve bunun sürdürülmesi için şartlar

1.3.1. Genel bilgiler

Garantiyi elde etmek ve muhafaza etmek için, gerekli tüm önlemlerin güncel BPW Servis talimatları ve Bakım yönetmeliklerine göre yapılması veya yaptırılması gereklidir (1.3.4. başlığına bakınız). Servis talimatları ve Bakım yönetmelikleri basıldığı anda günceldir. Bununla birlikte gerçekleşen gelişmeler sonucu değişime uğrayabilir (1.3.4. başlığına bakınız).

			BPW Servis Noktası veya araç sahibi tarafından tüm cıvatalı bağlantıların sıkılması	BPW Servis Noktası tarafından kontrol veya gözle yapılacak kontrol	
		Garanti süresi	Yüklü ilk seyahatin 2 haftası içinde, en geç 2.000 km sonra	12 ay	36 ay
Avrupa içinde	On-Road ve Off-Road ("Gerekli Donanım Özellikleri" tablosunun 7. ve 8. satırları)	5 yıl	X[1)]	X	X
	Off-Road ("Gerekli Donanım Özellikleri" tablosunun 9., 10. ve 11. satırları)	3 yıl	X	X	
Avrupa dışında	On-Road	2 yıl	X[1)]	X	
	Off-Road	1 yıl	X		

[1)] On-Road ve Off-Road kullanımlarında ECO Air ve AIRLIGHT II için uygulanmaz.

Avrupa' da On-Road ve Off-Road ("Gerekli Donanım Özellikleri" tablosunun 7. ve 8. satırları uyarınca) kullanımlarında garanti süresinin 3 yıl daha uzatılabilmesi mümkündür. Bunun için ön şart aracın ilk tescil veya servise giriş gününden 60 ay sonra, bir BPW Servis noktası tarafından, ücretli Tam Kapsamlı Bakım uygulanmasıdır.

Uzatılmış garanti belirlenmiş incelemelerin belgelendirilmiş olmasını (yapılan işleri gösteren detaylı bir Servis faturası gerekmektedir) ve hasarların bildirilmiş olmasını gerektirir.

Garanti süresi	Yapılması gereken işlem		
On-Road ve Off-Road kullanımında 5+3 yıl ("Gerekli Donanım Özellikleri" tablosunun 7. ve 8. satırları uyarınca)	Zaman	Tedbirler	Servis sağlayıcı
	60 ay	Tam Kapsamlı Bakım	BPW Servis noktası
	72 ay	Kontrol	BPW Servis noktası

1.3.2. On-Road, Off-Road kullanım tanımları

On-Road kullanım

On-Road ile düzgün, bozulmamış yüzeye sahip yollar tanımlanır, yani asfalt ve beton yüzeyler. "Gerekli Donanım Özellikleri" tablosunun 7. ve 8. satırlarındaki tavsiyelerin yerine getirildiği kullanımlarda da 5+3 yıl ECO Plus garantisi geçerlidir.

Off-Road kullanım

Off-Road ile stabilize yollar tanımlanır. Kısa süreler için bile olsa, bir aracın On-Road' dan çıkıp Off-Road' da kullanılması, aracın Off-Road' da kullanılması olarak değerlendirilir. Tüm damperli ve benzeri kullanımlardaki araçlar için de (örneğin hayvan yemi ve süt taşıma araçları, hareketli tabanlı araçlar) Off-Road' da kullanım kabul edilir.

Ağır Off-Road ile ("Gerekli Donanım Özellikleri" tablosunun 9., 10. ve 11. satırları uyarınca) madenler ya da birden fazla aksları tahrikli çekici araçların çalışabildiği bozuk ve ağır yollar tanımlanır.

1.3.3. Bakım işlemleri, tamirler, yedek parçalar

Tespit edilmiş herhangi bir arızanın düzeltilmesi veya aşınmış parçaların değiştirilmesi BPW Servis Noktası veya BPW Direkt Servis Partneri tarafından yapılmalıdır (eğer araç sahibinin uygun tesisleri, uzman tamircisi, gerekli teçhizatı, atölye kitapçıkları yoksa ve geçici denetlemeler veya özel fren denetlemeleri yapmak için resmî bir sertifikaya sahip değilse).

Özellikle fren balataları olmak üzere, tüm yedek parçaların montajında sadece orijinal BPW parçalarının kullanılmasını şiddetle tavsiye ediyoruz. Treyler aksları ve aks üniteleri için BPW tarafından onaylanan parçalar özel kontrollere tabi tutulmaktadır. BPW yalnızca bu parçaların sorumluluğunu kabul eder.

BPW üçüncü parti imalatçıları kontrol edemediğinden, bu parçaların BPW treyler aksları ve aks üniteleri için kullanılan parçaları üzerinde bir emniyet riskininin olup olmadığını değerlendiremez. Bu, denetleme yetkisi olan kurumların kabul ettiği parçalar için de geçerlidir.

Orijinal BPW Yedek Parçaları dışında yedek parçaların kullanımı ECO Plus Garantisi' ni geçersiz kılacaktır (1.4. başlığına bakınız).

Eğer ilgili garanti süresi içinde Garanti işlemleri veya tamir işlemleri gerçekleşmişse bahsi geçen parça için garanti süresi baştan başlamaz.

1.3.4. Servis ve bakım işlemlerinin güncel durumu

BPW ürünlerini sürekli olarak geliştirmektedir. Teknik değişiklikler ve/veya yeni bilgiler, BPW tarafından yayınlanan talimatların ve teknik özelliklerin (özellikle servis ve bakım kapsamı) değişmesine neden olabilmektedir. Güncel bilgilere www.bpw.de anasayfasından her zaman ulaşılabilir. Talep edildiğinde, gereken belgenin son baskısı posta yoluyla ücretsiz talep edilebilir.

1.4. Garanti dışındaki durumlar

Doğal aşınmalar ve ilişkili aşınma parçaları (özellikle kampana fren balataları, fren kampanaları, S-kam yatakları, fren diskleri, disk fren balataları, fren silindirleri, amortisörler ve süspansiyon körükleri), disk frenli akslardaki kaliperlerin içindeki bakım gerektiren parçalar ve gürültü ve koku oluşumundan kaynaklanan çevresel zararlar ECO Plus Garantisi kapsamı dışındadır.

Garanti aşağıda bulunan durumlarda da geçerli olmayacaktır:
- Dış güçler tarafından gerçekleşen hasarlar,
- Kullanım hataları,
- Aşağıda bulunan güncel BPW bilgilerine uyulmaması veya ihlali,
  - Montaj talimatları,
  - Kullanım talimatları,
  - Donanım özellikleri / tavsiye edilen kullanımlar (4. başlığına bakınız),
  - Bakım talimatları (güvenlik talimatları dahil) (1.3.4. başlığına bakınız),
- Garanti süresi boyunca BPW Orijinal Yedek Parçaları haricinde yedek parçalar kullanmak.

1.5. Kanunun uygulanması, yetkili mahkeme

ECO Plus Garantisi' nin ve de servis ve bakım talimatlarının temeli, satın alma anlaşmasının imzalandığı ülke Almanya, Avusturya ve İsviçre ise bu belgenin Almanca dili versiyonudur.

Diğer tüm ülkelerde bu belgenin İngilizce dili versiyonu olacaktır. Diğer diller için yapılan çeviriler, sadece orijinal Almanca veya İngilizce dili versiyonunun daha iyi anlaşılması, yol gösterme ve bilgi sağlama için kullanılır. Eğer orijinal Almanca veya İngilizce dili versiyonu mevcut değilse ilgili BPW temsilcisi ile iletişime geçilerek (bu garanti kitapçığının arka sayfasına bakınız) talep edildiğinde posta veya internet yoluyla (**www.bpw.de** anasayfasından da) ücretsiz temin edilebilir.

Satın alma anlaşmasının imzalandığı yere bakılmaksızın Almanya Federal Cumhuriyeti' nin yasaları uygulanır. Yetkili mahkeme yeri Köln' dür. Uluslararası mal satışı sözleşmeleri için Birleşmiş Milletler Anlaşması uygulanmaz.

2 KULLANIM ve YOL GÜVENLİĞİ

Kullanım ve yol güvenliğinin sağlanması için, bakım işlemlerinin belirtilen aralıklarda yapılması gerekmektedir (www.bpw.de anasayfasından **BPW Bakım Talimatları**' na bakınız veya ilgili BPW temsilcisinden talep ediniz).

Araç üreticisinin ve de aracın diğer parça üreticilerinin ilgili kullanım ve servis talimatlarına da uyulmalıdır.

ECO Plus SERVİS TALİMATLARI 3

3.1. Koruyucu / önleyici bakım ile değerin muhafaza edilmesi

12 ay, 36 ay ve 72 ay sonra yapılan gözle kontroller, beyan edilen aralıklar içerisindeki talimatlar çerçevesinde yapılmalıdır. Gözle kontroller, Avrupa Birliği dışında çalışan araçlarda yıllık olarak yapılmalıdır.

2 12 ay sonra gözle kontrol

(10. ve 11. sayfadaki talimatlara göre)

Tarih: _____

BPW Servis Noktası kaşe ve imzası

36 ay sonra gözle kontrol

(10. ve 11. sayfadaki talimatlara göre)

Tarih: _____

BPW Servis Noktası kaşe ve imzası

3 60 ay sonra Tam Kapsamlı Bakım

(10. ile 13. sayfalar arasındaki talimatlara göre)
Garanti vakaları için Tam Kapsamlı Bakım faturalarını muhafaza edin.

Tarih: _____

BPW Servis Noktası kaşe ve imzası

4 72 ay sonra kontrol

(10. ve 11. sayfadaki talimatlara göre)

Tarih: _____

BPW Servis Noktası kaşe ve imzası

3 ECO Plus SERVİS TALİMATLARI

3.2. Araç servise girdikten sonraki kontroller

– (yüklü ilk seyahatin 2 hafta içinde en geç 2.000 km' de) –

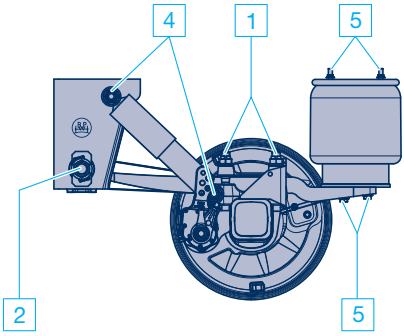

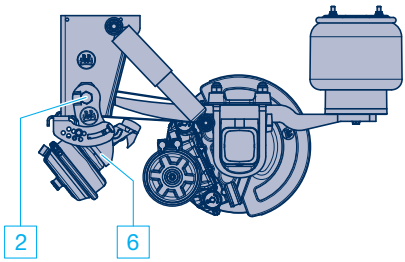

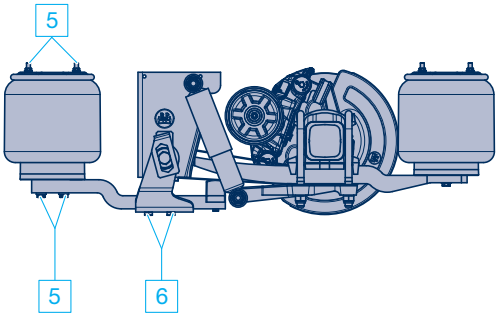

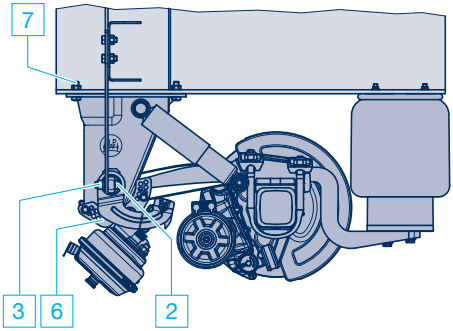

BPW ECO Plus agregalarında On-Road ve Off-Road (“Gerekli Donanım Özellikleri” tablosunun 7. ve 8. satırları uyarınca) kullanımlarında sayfa 16, 17’ deki tablolarda belirtilen, hava süspansiyon cıvatalı bağlantılarının tekrar sıkılmaması gerekmektedir.

BPW ECO Plus agregalarında Off-Road (“Gerekli Donanım Özellikleri” tablosunun 9., 10. ve 11. satırları uyarınca) kullanımlarında sayfa 16, 17’ deki tablolarda belirtilen, hava süspansiyon cıvatalı bağlantılarının mutlaka sıkılması gerekmektedir.

1 Tork anahtarı ile makas bağlantı grubunu (U-cıvataları) sıkın.

Sıkma torkları:	M 22 (SW 32)	M = **550 Nm** (510 - 605 Nm)[1]
	M 24 (SW 36)	M = **650 Nm** (605 - 715 Nm)

2 Tork anahtarı ile pernoyu sıkın.

Sıkma torkları:			
Makas kulakları ve traversler (kroslar) AIRLIGHT II			
	09/2007’ den sonra:	M 24 (SW 36)	M = **650 Nm** (605 - 715 Nm)
Makas kulakları SL	08/2001’ den sonra:	M 30 (SW 46)	M = **900 Nm** (840 - 990 Nm)
Makas kulakları SL	07/2001’ e kadar:	M 30 (SW 46)	M = **750 Nm** (700 - 825 Nm)
Traversler SL (kroslar):		M 30 (SW 46)	M = **900 Nm** (840 - 990 Nm)

3 Tork anahtarı ile pernoyu takviye plakasına bağlayan cıvatayı sıkın.

Sıkma torku:	M 18 x 1.5 (SW 27)	M = **420 Nm** (390 - 460 Nm)

4 Tork anahtarı ile amortisör bağlantılarını sıkın.

Sıkma torkları:	M 24 (SW 24)	M = **420 Nm** (390 - 460 Nm)
Alüminyum kulaklar için		M = **320 Nm** (300 - 350 Nm)
Paslanmaz çelik kulaklar için		M = **320 Nm** (300 - 350 Nm)

5 Tork anahtarı ile süspansiyon körüğü bağlantısını sıkın.

Sıkma torkları:	M 12 (SW 17)	M = 66 Nm
	M 16 (SW 22)	M = 230 - 300 Nm
Merkezi cıvata	M 16 (SW 22)	M = 300 Nm

6 Tork anahtarı ile aks kaldırma parçalarını sıkın.

Sıkma torkları:		
Körük	M 20 (SW 30)	M = 350 - 380 Nm
Körük	M 16 (SW 24)	M = 180 - 210 Nm
Mesnet kolu	M 16 (SW 22)	M = 230 Nm
Altıgen cıvata	M 12 (SW 17)	M = 75 Nm

7 Makas kulağı ile boylamsal şasi arasındaki bağlantı cıvatalarını sıkın.

Sıkma torku:	M 16	M = **260 Nm** (240 - 285 Nm)

[1] **AIRLIGHT II için yeni makas bağlantı grubu bileşeni monte edildiğinde (U-cıvataların):**

Sıkma torku:	**M 22**	**M = 550 Nm + 90° açılı sıkma**

3 ECO Plus SERVİS TALİMATLARI

3.3. Yasal denetlemeler çerçevesinde gözle yapılacak kontroller (Seriler AIRLIGHT II / SL)

– 12, 36 ve gerekirse 60 ay sonra kontrol tanımlamaları –
– 72 ay sonra kontrol tanımlamaları –

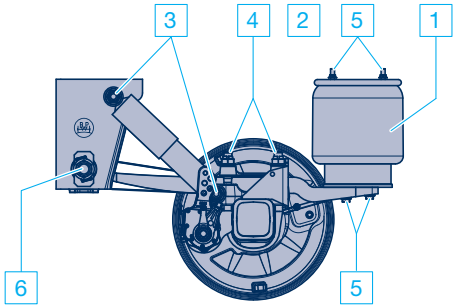

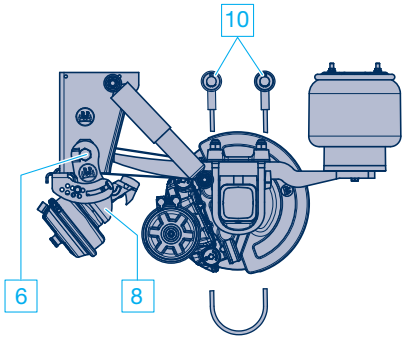

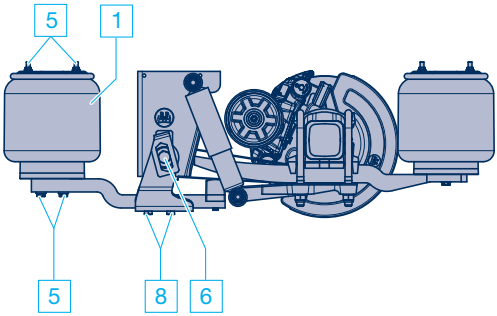

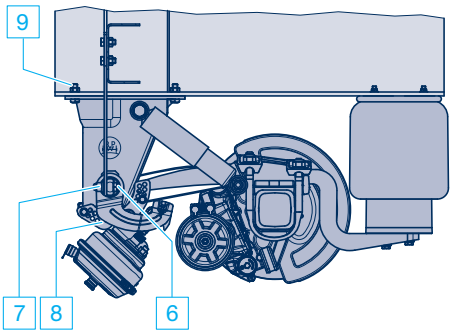

Gözle yapılacak kontroller			12 ay sonra, 36 ay sonra, 60 ay sonra, 72 ay sonra
° Gözle kontrol - Takım içerisinde kullanılan tüm parçaları hasar ve aşınmaya karşı kontrol edin.			☐
1 Hava körüklerinin durumunu kontrol edin.			☐
2 Seviye valflerinin durumunu, sızdırmazlığını ve genel sıkılığını kontrol edin.			☐
3 Gözle kontrol - Amortisör bağlantılarının sıkılığını kontrol edin.			☐
	M 24 (SW 36)	M = **420 Nm** (390 - 460 Nm)	
Alüminyum kulaklar için	M 24 (SW 36)	M = **320 Nm** (300 - 350 Nm)	
Paslanmaz çelik kulaklar için	M 24 (SW 36)	M = **320 Nm** (300 - 350 Nm)	
4 Gözle kontrol - Makas bağlantı grubunun sıkılığını kontrol edin.			☐
	M 22 (SW 32)	M = **550 Nm** (510 - 605 Nm)	
	M 24 (SW 36)	M = **650 Nm** (605 - 715 Nm)	
5 Gözle kontrol - Hava körüğü bağlantılarının sıkılığını kontrol edin.			☐
	M 12 (SW 17)	M = 66 Nm	
	M 16 (SW 22)	M = 230 - 300 Nm	
Merkezi cıvata	M 16 (SW 22)	M = 300 Nm	
6 Gözle kontrol - Perno sıkılığını kontrol edin.			☐
Kulaklar ve traversler (kroslar) AIRLIGHT II			
09/2007' den sonra:	M 24 (SW 36)	M = **650 Nm** (605 - 715 Nm)	
Makas kulakları SL			
08/2001' den sonra:	M 30 (SW 46)	M = **900 Nm** (840 - 990 Nm)	
07/2001' e kadar:	M 30 (SW 46)	M = **750 Nm** (700 - 825 Nm)	
Traversler SL (kroslar):	M 30 (SW 46)	M = **900 Nm** (840 - 990 Nm)	
7 Gözle kontrol - Perno bayrak arası cıvata bağlantısını kontrol edin.			☐
	M 18 x 1.5 (SW 27)	M = **420 Nm** (390 - 460 Nm)	
8 Gözle kontrol - Aks kaldırmanın sıkılığını kontrol edin.			☐
Körük	M 20 (SW 30)	M = 350 - 380 Nm	
Körük	M 16 (SW 24)	M = 180 - 210 Nm	
Mesnet kolu	M 16 (SW 22)	M = 230 Nm	
Altıgen cıvata	M 12 (SW 17)	M = 75 Nm	
9 Gözle kontrol - Makas kulağı ile boylamsal şasi arasındaki bağlantı cıvatalarını kontrol edin.			☐
	M 16	M = **260 Nm** (240 - 285 Nm)	
10 Çelik halatı kontrol edin. Durumunu ve bağlantısını kontrol edin.			☐

Bu denetlemeler için gözle yapılacak kontroller yeterlidir. Herhangi bir cıvata-somun bağlantısını belirtilen ilgili torklara göre sıkın. Sıkma işlemi araç sahibine fatura edilebilir.

3 ECO Plus SERVİS TALİMATLARI

3.3. Yasal denetlemeler çerçevesinde gözle yapılacak kontroller (Seri ECO Air)

– 12, 36 ve gerekirse 60 ay sonra kontrol tanımlamaları –
– 72 ay sonra kontrol tanımlamaları –

Standart Tip

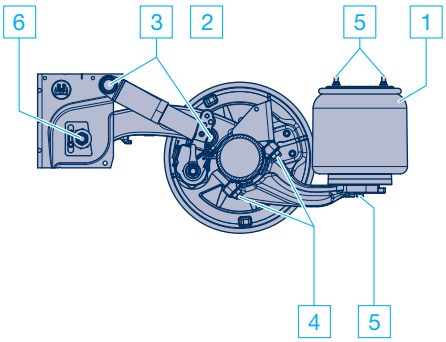

Parçalı Süspansiyon Körüklü Modül (Kombi Süspansiyon Körüğü)

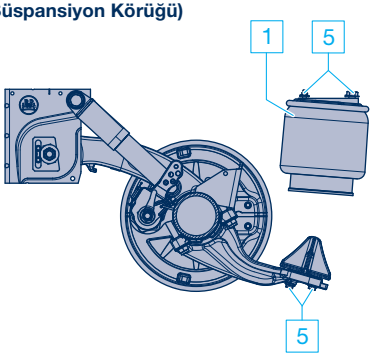

Makas Kulağında Cıvata ile Bağlı Takviye Plakası

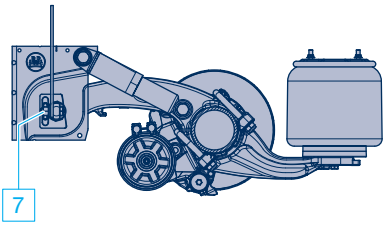

Çift Taraflı Aks Kaldırma

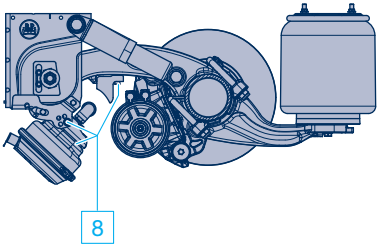

Tek Taraflı Aks Kaldırma

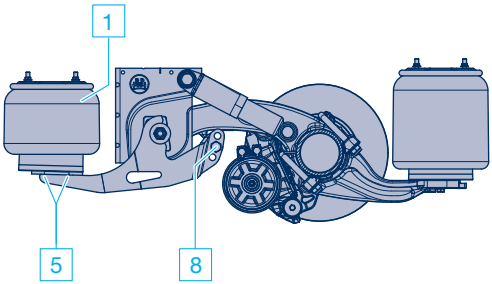

Gözle yapılacak kontroller			12 ay sonra, 36 ay sonra, 60 ay sonra, 72 ay sonra
◦	Gözle kontrol - Takım içerisinde kullanılan tüm parçaları hasar ve aşınmaya karşı kontrol edin.		☐
1	Hava körükleri durumunu kontrol edin.		☐
2	Seviye valflerinin durumunu, sızdırmazlığını ve genel sıkılığını kontrol edin.		☐
3	Gözle kontrol - Amortisör bağlantılarının sıkılığını kontrol edin. M 24 (SW 36)	M = **420 Nm** (390 - 460 Nm)	☐
4	Gözle kontrol - Makas bağlantı grubunun sıkılığını kontrol edin. M 20 (SW 30)	M = 420 Nm	☐
5	Gözle kontrol - Makas bağlantı grubunun sıkılığını kontrol edin. M 12 (SW 17) M 16 (SW 22) Merkezi cıvata M 16 (SW 22)	M = 66 Nm M = 230 - 300 Nm M = 300 Nm	☐
6	Gözle kontrol - Perno sıkılığını kontrol edin. M 24 (SW 36)	M = **650 Nm** (605 - 715 Nm)	☐
7	Gözle kontrol - Perno bayrak arası cıvata bağlantısını kontrol edin. M 18 x 1.5 (SW 27)	M = **420 Nm** (390 - 460 Nm)	☐
8	Gözle kontrol - Aks kaldırmanın sıkılığını kontrol edin. Mesnet kolu M 20 (SW 30) Körük M 16 (SW 24) Altıgen cıvata M 12 (SW 17) Körük cıvatası M 10 (SW 8)	M = **350 Nm** (325 - 385 Nm) M = 180 - 210 Nm M = 75 Nm M = 50 Nm	☐

Bu denetlemeler için gözle yapılacak kontroller yeterlidir. Herhangi bir cıvata-somun bağlantısını belirtilen ilgili torklara göre sıkın. Sıkma işlemi araç sahibine fatura edilebilir.

3 ECO Plus SERVİS TALİMATLARI

3.4. 60 ay sonra BPW Direkt Servis Partneri' ndeki Full-Servis
(Ek ilave Garanti için)

ECO Air

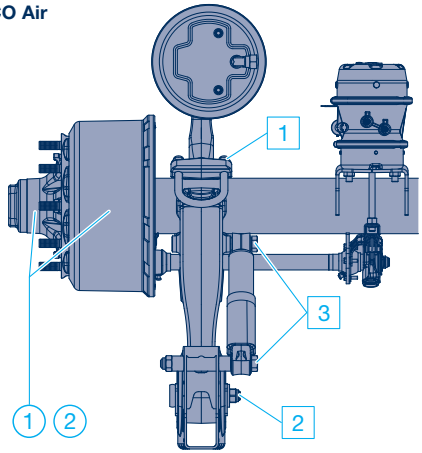

AIRLIGHT II / SL

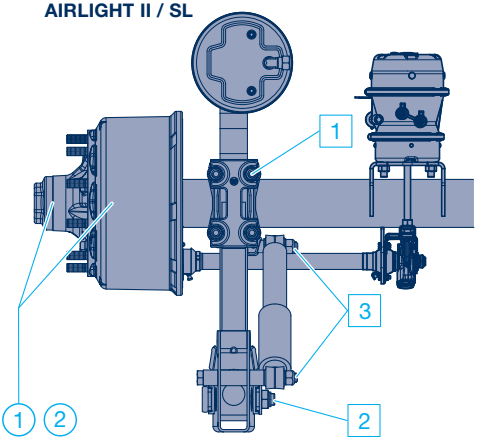

ECO Air

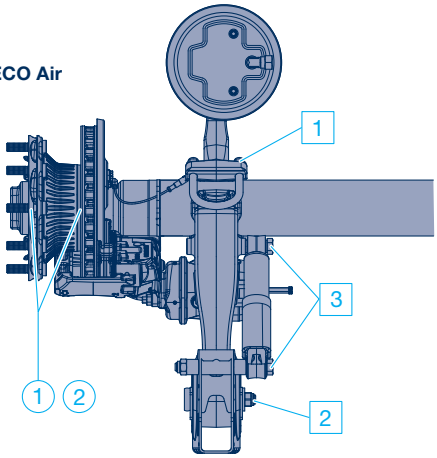

AIRLIGHT II / SL

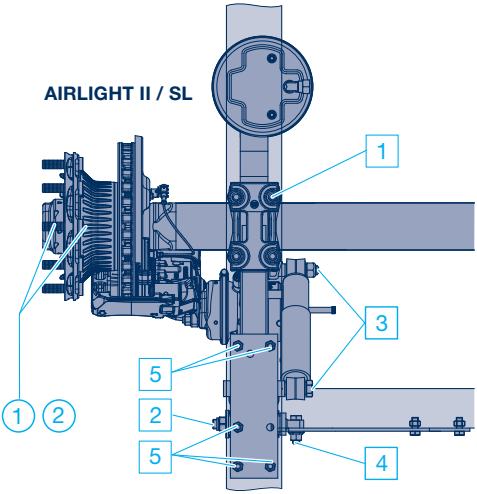

– 3 yıllık Uzatılmış Garanti ECO poyra ünitesi' ne, aks gövdesine, makası gövdeye bağlayan parçalara ve makas kulaklarına uygulanır. Araç ilk servise geldiği tarihten itibaren tarif edilmiş denetlemelerin (ücret karşılığında) yapıldığı ve kaydedildiği tüm belgelerin getirilmesi gereklidir.

Bu şartlar altında, işe başlamadan önce garanti kapsamındaki parçaların değişimi için BPW veya ilgili BPW ülke temsilcisinden onay alınmalıdır.

Yapılması gereken işler

Yağlama:

1 **ECO Poyra Ünitesi rulmanları:** Gres yağını tamamen değiştirin, rulmanları yenileyin.

2 **ECO Poyra Ünitesi (keçe):** Tümünü genel olarak değiştirin.

Bakım çalışmaları:

1 **Aks bağlantı grubu (U-cıvatalar):**
Tork anahtarı ile makas bağlantı grubunun sıkılığını kontrol edin. Sıkma torkları:

ECO Air	M 20 (SW 30)	M = **450 Nm**
ECO Air COMPACT	M 20 (SW 30)	M = **420 Nm**
AIRLIGHT II	M 22 (SW 32)	M = **550 Nm** (510 - 600 Nm)
SL	M 24 (SW 36)	M = **650 Nm** (605 - 715 Nm)

2 **Pernolar (makas, makas kulağı cıvataları):**
Tork anahtarı ile sıkılığını ve aşınma durumunu kontrol edin. Sıkma torkları:
Makas kulakları ECO Air, AIRLIGHT II ve traversler

	09/2007' den sonra:	M 24 (SW 36)	M = **650 Nm** (605 - 715 Nm)
Makas kulakları SL	08/2001' den sonra:	M 30 (SW 46)	M = **900 Nm** (840 - 990 Nm)
Makas kulakları SL	07/2001' e kadar:	M 30 (SW 46)	M = **750 Nm** (700 - 825 Nm)
Traversler (kroslar):		M 30 (SW 46)	M = **900 Nm** (840 - 990 Nm)

3 **Amortisör:**
Amortisörler gerekli bulunması durumda değiştirilmesi gerekmektedir. Sıkma torkları:

ECO Air, AIRLIGHT II, SL	M 24 (SW 36)	M = **420 Nm** (390 - 460 Nm)
Alüminyum kulaklar için	M 24 (SW 36)	M = **320 Nm** (300 - 350 Nm)
Paslanmaz çelik kulaklar için	M 24 (SW 36)	M = **320 Nm** (300 - 350 Nm)

4 **Bayrak:**
Pernoyu bayrağa bağlayan cıvatanın sıkılığını ve aşınma durumunu kontrol edin.

Sıkma torku:	M 18 x 1.5 (SW 27)	M = **420 Nm** (390 - 460 Nm)

5 **Üstten cıvatalı makas kulağı:**
Makas kulağını boylamsal şasiye bağlayan cıvataların sıkılığını kontrol edin.

Sıkma torku:	M 16	M = **260 Nm** (240 - 285 Nm)

Gerekli bakım ve yağlama işleri, BPW tarafından sağlanan bilgilere uygun şekilde, Full-Servis' in parçası olarak uygulanmalıdır. BPW Direkt Servis Partneri' nin kusurlu olarak değerlendirdiği aşınabilir parçalar ücret karşılığında değiştirilmelidir.

4 GEREKLİ DONANIM ÖZELLİKLERİ - AVRUPA

<table>
<tr><th>Tavsiye</th><th>Şartlar</th><th>Aks yükü</th><th>Hava süspansiyon serisi</th><th>Lastik
S: Tek Lastik
Z: Çift Lastik</th><th>Makas aralığı</th><th colspan="2">Makas
70 mm / 100 mm</th></tr>
<tr><td>1</td><td rowspan="6">On-Road kullanım</td><td rowspan="3">9 t</td><td>EAC Air (EA)</td><td rowspan="2">S</td><td rowspan="2">≥ 1200</td><td colspan="2">Makas kolu</td></tr>
<tr><td>2</td><td rowspan="5">AL II</td><td>1 x 56</td><td rowspan="5"></td></tr>
<tr><td>3</td><td>Z</td><td>< 1200</td><td rowspan="2">1 x 62</td></tr>
<tr><td>4</td><td rowspan="2">10 t</td><td>S / Z</td><td>≥ 1100</td></tr>
<tr><td>5</td><td>Z</td><td>< 1100</td><td rowspan="2">1 x 65</td></tr>
<tr><td>6</td><td>11.8 t SN 4220
12 t SN 3020 / SN 3620</td><td>S / Z</td><td></td></tr>
<tr><td colspan="8"></td></tr>
<tr><td>7</td><td rowspan="4">Off-Road kullanım</td><td rowspan="2">9 t</td><td>EAC Air (EA)</td><td rowspan="2">S</td><td rowspan="2">≥ 1200</td><td colspan="2">Makas kolu</td></tr>
<tr><td>8</td><td rowspan="2">AL II</td><td>1 x 62</td><td rowspan="2"></td></tr>
<tr><td>9</td><td rowspan="2">S / Z</td><td rowspan="2"></td><td rowspan="2">1 x 65</td></tr>
<tr><td>10</td><td>10 t</td></tr>
<tr><td>11</td><td>10 t - 12 t</td><td>SL</td><td></td><td></td><td>1 x 57 /
2 x 43</td></tr>
</table>

Gözlemler:

1. Gerekli donanım özelliklerinden sapmalar ECO Plus garantisinin kapsamını ve geçerliliğini etkileyebilir. Daha fazla bilgi ve kişisel tavsiye için BPW irtibat kişiniz hizmetinizdedir.
2. Havalı süspansiyon modüllerinin kullanım yerlerindeki tam spesifikasyonları ve belirtilen bileşenlerin mümkün kombinasyonları için BPW havalı süspansiyon dökümanlarına dikkat edilmelidir (TE-3075.0).
3. Disk fren toz sacı
   On-Road: On-Road kullanımında genel olarak toz sacı gerekli değildir.
   Ağır koşullar: Ağır koşullarda kullanımda toz sacı önerilir.
   Ağır koşul olarak Off-Road kullanım yanında ağır koşullardaki On-Road (aşırı kirli, buzlu ve karlı zemin) kullanımı da tarif edilmektedir.
4. 10 t' dan daha fazla aks yükünde, Ø 360 mm süspansiyon körüklerinin kullanılması zorunludur.

<table>
<tr><th>Aks gövdesi</th><th>Aks bağlantısı</th><th>Yorumlar</th></tr>
<tr><td>○ 146 x 10</td><td rowspan="3">U-cıvatalı</td><td rowspan="5">Madde 1 - 3 ve 7 - 9
Bölünmüş süspansiyon körüklü (kombi süspansiyon körüğü) araçların feribot trafiğindeki manevraları havasız bir durumda yapılmamalıdır.

Madde 1 - 11
Konteyner ya da rulo sac taşıyıcı araçlarda süspansiyon körüğü strok limitleme fonksiyonu gereklidir.

Damperli araçlarda kontrollü boşaltma ya da süspansiyon körüğü strok limitleme fonksiyonu gereklidir.</td></tr>
<tr><td>☐ 120 x 10</td></tr>
<tr><td>☐ 120 x 15</td></tr>
<tr><td rowspan="2">☐ 120 x 17</td><td rowspan="2">Kaynaklı</td></tr>
<tr><td colspan="2"></td></tr>
<tr><td>○ 146 x 10</td><td rowspan="2">U-cıvatalı</td><td rowspan="4">Madde 7 - 11
Zor koşullar için opsiyonel HD bileşenleri kullanımı.
- Bozuk yollarda ve yüksek Off-Road hızlarında HD amortisörler
- Ani yük değişimlerindeki azami seviye ayarlarında güçlendirilmiş alt tablalı süspansiyon körüğü Ø 360.

Madde 9 - 11
Ağır Off-Road kullanım: Madenler ya da birden fazla aksları tahrikli çekici araçların çalışabildiği bozuk ve ağır yollar gibi. Güçlendirilmiş süspansyon körük alt tablası kullanımı zorunludur.</td></tr>
<tr><td>☐ 120 x 15</td></tr>
<tr><td>☐ 120 x 17</td><td rowspan="2">Kaynaklı</td></tr>
<tr><td>☐ 150 x 16</td></tr>
</table>

NOTLAR

BPW-GD-ECO Plus 395319031tr

BPW, römork ve yarı römorklar için akıllı yürüyüş sistemlerinin dünyada lider üreticisidir. Uluslararası mobilite ve sistem partneri olarak BPW, lojistik endüstrisine, tek elden, akstan süspansiyona, frene ve kullanıcı dostu telematik uygulamalarına kadar çok çeşitli çözümler sunmaktadır. Böylece yükleme ve taşıma süreçlerine belirgin şeffaflık ve verimli filo yönetimi için de kolaylık sağlamaktadır. Bugün BPW markası, ticari araç endüstrisi için geniş ürün yelpazesi ve kurulu servis ağı ile uluslararası iş birliğini temsil eder. BPW sunduğu yürüyüş sistemleri, telematik uygulamaları, elektrik sistemleri, kompozit çözümler ve römork üstyapı sistemleri ile otomotiv üreticilerinin sistem ortağıdır.

BPW' nin, sahibi tarafından işletilen bir şirket olarak sürekli hedefi;
Her zaman size çözüm odaklı hizmet sağlamak için,
- **Kullanım ömrü ve güvenliği için yüksek kalite,**
- **Düşük işletme ve bakım giderleri için hafif ve zaman kazandıran konseptler,**
- **Kişisel müşteri hizmetleri ve yoğun servis ağı ile doğrudan ve güvenli destek hizmetleri sunmaktır.**

Uluslararası mobilite partneriniz olan BPW ile her zaman en verimli methodu kullandığınızdan emin olabilirsiniz.

Ekonomik sürdürülebilirlik için yollardaki çözüm ortağınız

BPW Otomotiv A.Ş.
Aydın Sk. No:2 Aydın İş Merk. D:10 1.Levent 34330 İstanbul-Türkiye
Tel: +90 212 284 54 50 (pbx)
info@bpw.com.tr

BPW Bergische Achsen KG
Postbox 1280 · 51656 Wiehl, Germany
Tel: +49 (0) 2262 78-0
info@bpw.de · **www.bpw.de**